KOLLEKTION 2021

FastFurn
COLLECTION

FastFurn
COLLECTION

BADEZIMMERSETS-
KATALOG 2021

Wir von FastFurn Collection sind ein international agierender Produktentwickler mit Sortimenten von mehr als 10.000 Produkten. Wir decken die Warengruppen wie Wohn-, Ess-, Schlaf-, Bade-, sowie Kinderzimmermöbel ab. Eigene Möbelmodelle werden in der Zusammenarbeit mit über 100 Herstellern entwickelt.

Unsere Geschäftspartner profitieren von filgenden Erfolgsfaktoren, die unser Geschäftsmodell ausmachen: exklusiven Sortimenten bis hin zur Entwicklung von Hausmodellen, kurzen Lieferzeiten - in der Regel, wenige Wochen, sehr guten Einkaufspreisen, sowie unserer Logistik, so dass wir komplette Lieferkette vom Produzenten bis zum Händler abdecken können.

Lassen Sie sich mit unserem Angebot inspirieren:

- Exklusive Modelle, damit Sie sich von Ihren Wettbewerbern in Design, Lieferzeit und Preis abheben können und höhere Handelsmargen erzielen können.

- Individualisierung in Material, Stoff oder Farbe, damit Ihr Wunsch nach eigenen Hausmodellen auch bei Kleinserien verwirklicht werden kann.

- Platzierung von flexiblen Möbelsortimenten, so dass Sie ständig von Innovationen auf dem Möbelmarkt profitieren können.

- Auftragsfertigung nach Ihrer Vorgaben, um kundenspezifische Wünsche zu erfüllen.

Lassen Sie sich von unserer zuverlässigen Logistik und perfekten Qualität zu einem unschlagbaren Preis-Leistungs-Verhältnis überzeugen.

Wir setzen gerne Ihre Idee vom Modell bis zur Lieferung!

BADEZIMMERSETS

ALUMBA I 4-5
ALUMBA II 6-7
ALUMBA III 8-9
BALANDA I 10-11
BALANDA II 12-13
BALANDA III 14-15
MONTEGRO 16-17
GENART 18-19
DOLORES 20-21

Sie finden in diesem Katalog ausgewählte Produkte, die sich auf Wunsch im Design ab einer Abnahme von 10 Stück anpassen lassen. Vielleicht haben Sie auch ein Modell im Kopf, dass Sie nicht in unserem Katalog finden, sprechen Sie uns darauf an und wir setzen es um!

BADEZIMMERSETS-KATALOG 2021

Farbe:

Weiß Hochglanz | Eiche

ALUMBA I
BADEZIMMERSET

1x Hängeschrank:
(HxBxT) 170x35x32 cm

3x Hängeschrank:
(HxBxT) 35x35x22 cm

1x Waschbecken-Unterschrank:
(HxBxT) 53x80x46 cm

1x Waschbecken:
(HxBxT) 15x50x40 cm

1x Spiegel:
(HxBxT) 50x80x3 cm

Design:	**Modern, Skandinavisch**
Korpus & Front:	**MDF, hochglanz, Spanplatte, laminiert**
Griffe:	**Griffmulden**
LED-Beleuchtung:	**Weiß**
Material:	**Spanplatte, laminiert | MDF, beschichtet**
Material von Waschbecken:	**Hochwertige Keramik**

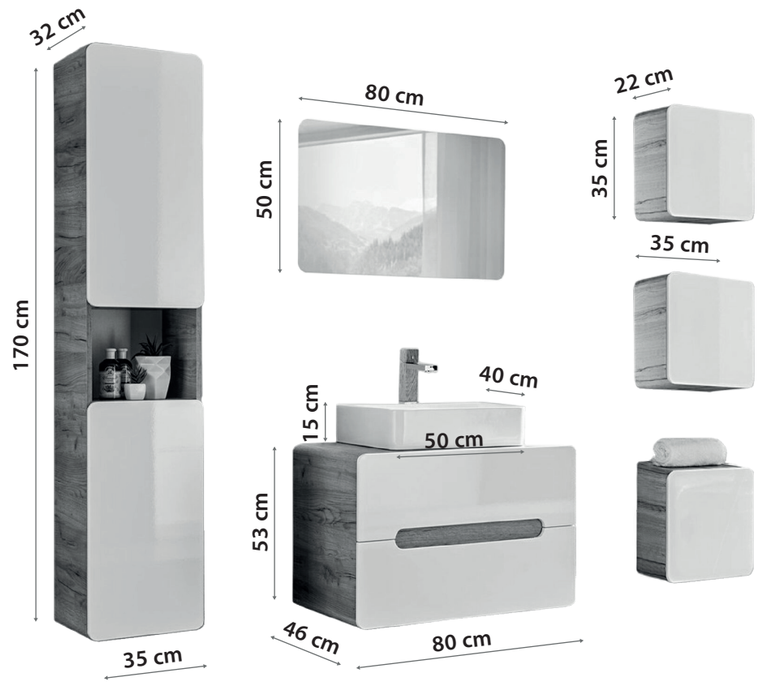

Eigenschaften: **Soft-Close-Funktion, Waschbecken inklusiv, Hoher Anspruch in Form, Maße & Design, Viel Stauraum dank geräumiger Schubladen & Fächer,**

Farbe:

Weiß Hochglanz | Eiche

ALUMBA II
BADEZIMMERSET

1x Hängeschrank:
(HxBxT) 170x35x32 cm

1x Hängeschrank:
(HxBxT) 68x35x32 cm

1x Hängeschrank:
(HxBxT) 75x35x22 cm

1x Waschbecken-Unterschrank:
(HxBxT) 60x60x46 cm

1x Waschbecken:
(HxBxT) 17x61x46 cm

1x Spiegel:
(HxBxT) 80x50x3 cm

Design:	**Modern, Skandinavisch**
Korpus & Front:	**MDF, hochglanz, Spanplatte, laminiert**
Griffe:	**Griffmulden**
LED-Beleuchtung:	**Weiß**
Material:	**Spanplatte, laminiert | MDF, beschichtet**
Material von Waschbecken:	**Hochwertige Keramik**

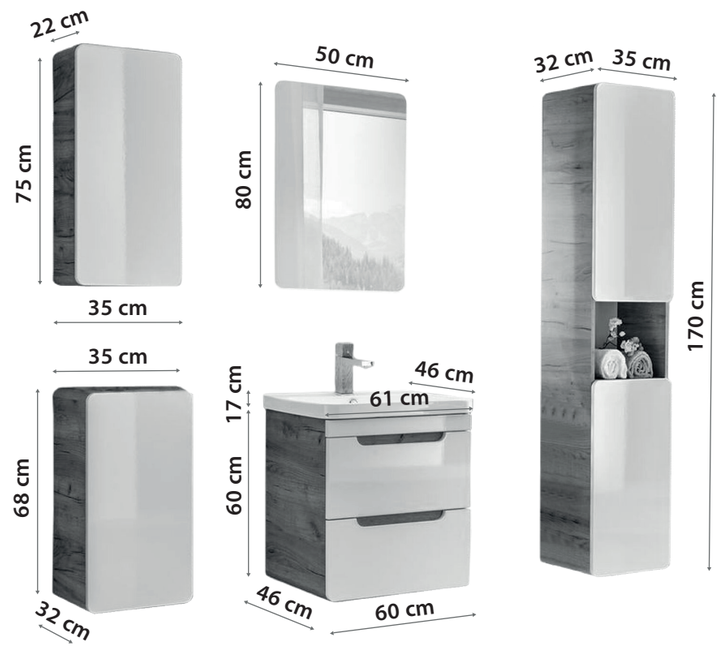

Eigenschaften: **Soft-Close-Funktion, Waschbecken inklusiv, Hoher Anspruch in Form, Maße & Design, Viel Stauraum dank geräumiger Schubladen & Fächer,**

ALUMBA III
BADEZIMMERSET

1x Hängeschrank:
(HxBxT) 170x35x32 cm

1x Hängeschrank:
(HxBxT) 68x35x32 cm

1x Hängeschrank:
(HxBxT) 75x35x22 cm

1x Waschbecken-Unterschrank:
(HxBxT) 60x80x46 cm

1x Waschbecken:
(HxBxT) 17x81x46 cm

1x Spiegel:
(HxBxT) 50x80x3 cm

Design:	**Modern, Skandinavisch**
Korpus & Front:	**MDF, hochglanz, Spanplatte, laminiert**
Griffe:	**Griffmulden**
LED-Beleuchtung:	**Weiß**
Material:	**Spanplatte, laminiert | MDF, beschichtet**
Material von Waschbecken:	**Hochwertige Keramik**

Farbe:

Weiß Hochglanz | Eiche

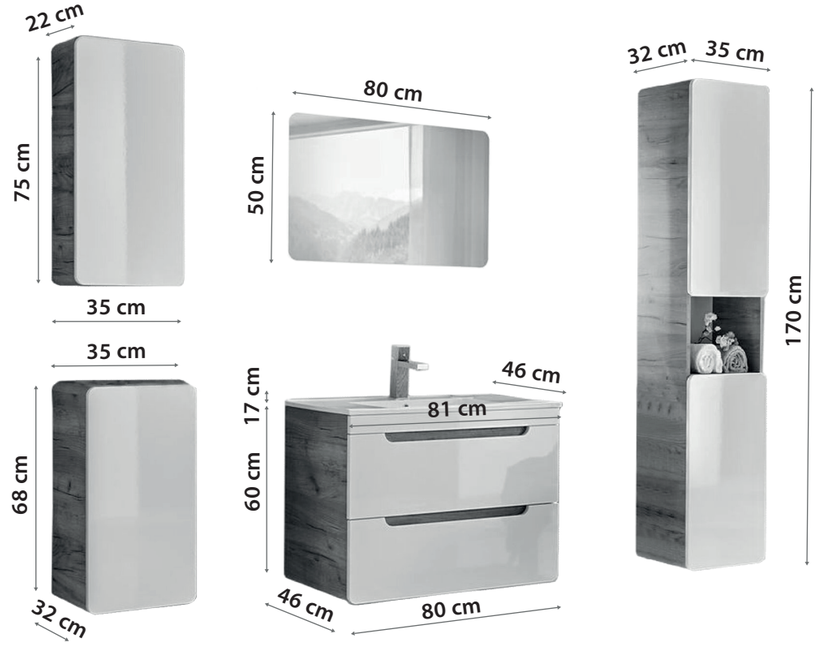

Eigenschaften: **Soft-Close-Funktion, Waschbecken inklusiv, Hoher Anspruch in Form, Maße & Design, Viel Stauraum dank geräumiger Schubladen & Fächer,**

Farbe:

Weiß Hochglanz | Wotan Eiche

BALANDA I
BADEZIMMERSET

1x Hängeschrank:
(HxBxT) 170x45x33 cm

1x Waschbecken-Unterschrank:
(HxBxT) 68x120x46 cm

1x Spiegelschrank:
(HxBxT) 70x120x25 cm

1x Waschbecken:
(HxBxT) 17x120x46 cm

Design:	**Modern**
Korpus & Front:	**MDF, hochglanz, Spanplatte, laminiert**
Stauraum:	**Schublade, Einlegeboden**
LED-Beleuchtung:	**Weiß**
Material:	**MDF, beschichtet | Spanplatte, laminiert**
Material von Waschbecken:	**Hochwertige Keramik**

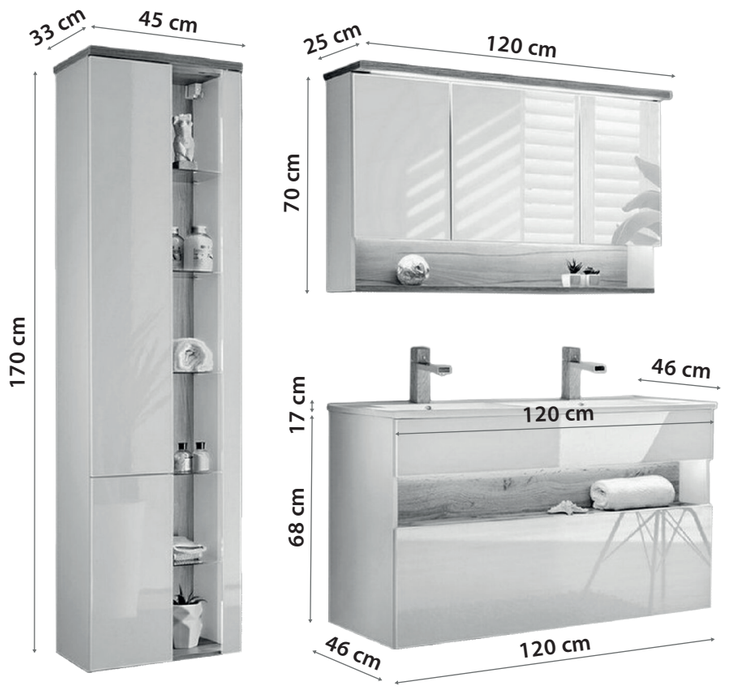

Eigenschaften: **Soft-Close-Funktion, Glaselemente, Waschbecken inklusiv, Viel Stauraum dank geräumiger Schubladen & Fächer, Effektvolle Farbgebung**

Farbe:

Weiß Hochglanz | Wotan Eiche

BALANDA II
BADEZIMMERSET

1x Hängeschrank:
(HxBxT) 170x45x33 cm

1x Waschbecken-Unterschrank:
(HxBxT) 70x80x46 cm

1x Waschbecken:
(HxBxT) 17x81x46 cm

1x Spiegelschrank:
(HxBxT) 70x80x20 cm

Design:	**Modern**
Korpus & Front:	**MDF, hochglanz, Spanplatte, laminiert**
Stauraum:	**Schublade, Einlegeboden**
LED-Beleuchtung:	**Weiß**
Material:	**MDF, beschichtet | Spanplatte, laminiert**
Material von Waschbecken:	**Hochwertige Keramik**

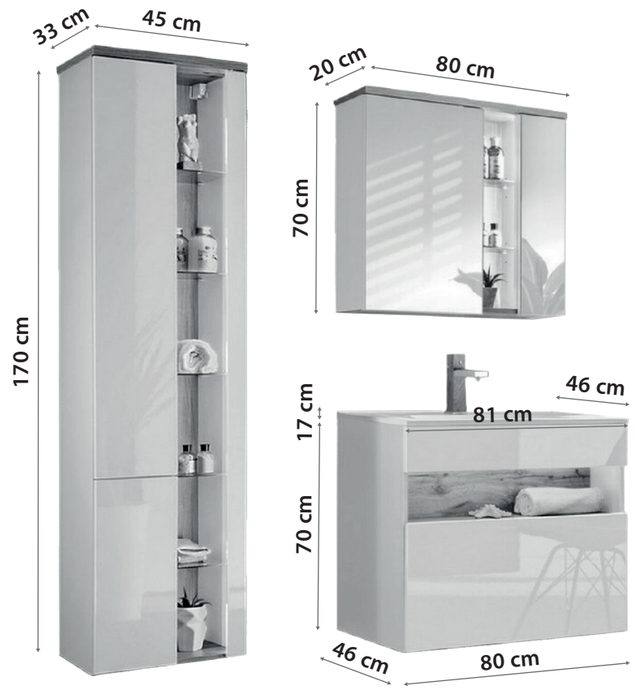

Eigenschaften: **Soft-Close-Funktion, Glaselemente, Waschbecken inklusiv, Viel Stauraum dank geräumiger Schubladen & Fächer, Effektvolle Farbgebung**

Farbe:

Weiß Hochglanz | Wotan Eiche

BALANDA III
BADEZIMMERSET

1x Hängeschrank:
(HxBxT) 170x45x33 cm

1x Waschbecken-Unterschrank:
(HxBxT) 78x80x46 cm

1x Waschbecken:
(HxBxT) 17x81x46 cm

1x Spiegel:
(HxBxT) 80x80x2 cm

Design:	**Modern**
Korpus & Front:	**MDF, hochglanz, Spanplatte, laminiert**
Stauraum:	**Schublade, Einlegeboden**
LED-Beleuchtung:	**Weiß**
Material:	**MDF, beschichtet | Spanplatte, laminiert**
Material von Waschbecken:	**Hochwertige Keramik**

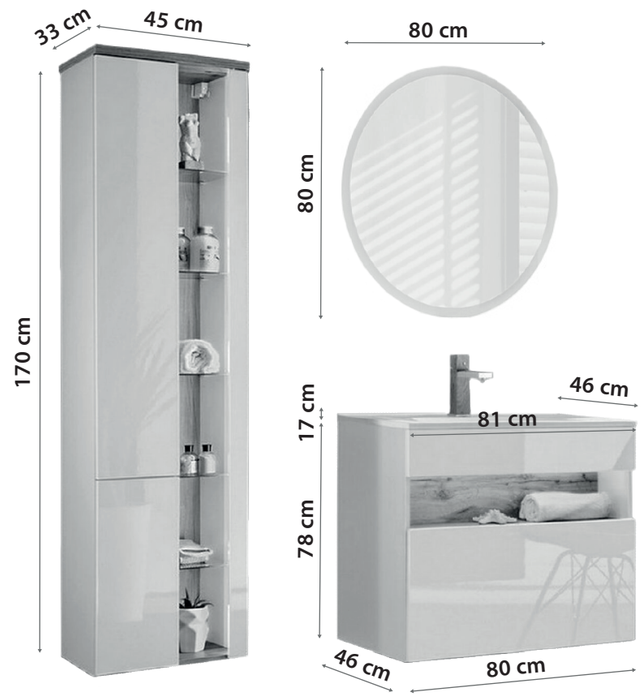

Eigenschaften: **Soft-Close-Funktion, Glaselemente, Waschbecken inklusiv, Viel Stauraum dank geräumiger Schubladen & Fächer, Effektvolle Farbgebung**

Farbe:

Sonoma Eiche Optik

MONTEGRO
BADEZIMMERSET

1x Waschbecken-Unterschrank:
(HxBxT) 49x48x30 cm

1x Spiegelschrank:
(HxBxT) 66x50x14 cm

1x Waschbecken:
(HxBxT) 16x50x42 cm

1x Hochschrank:
(HxBxT) 160x30x19 cm

1x Hängeschrank:
(HxBxT) 66x30x19 cm

1x Unterschrank:
(HxBxT) 68x30x19 cm

Design:	**Klassisch**
Fronten:	**Mattfronten**
Korpus & Front:	**Spanplatte, matt**
Griffe:	**Horizontal, Kunststoff**
Material:g	**Spanplatte, laminiert**
Material von Waschbecken:	**Hochwertige Keramik**

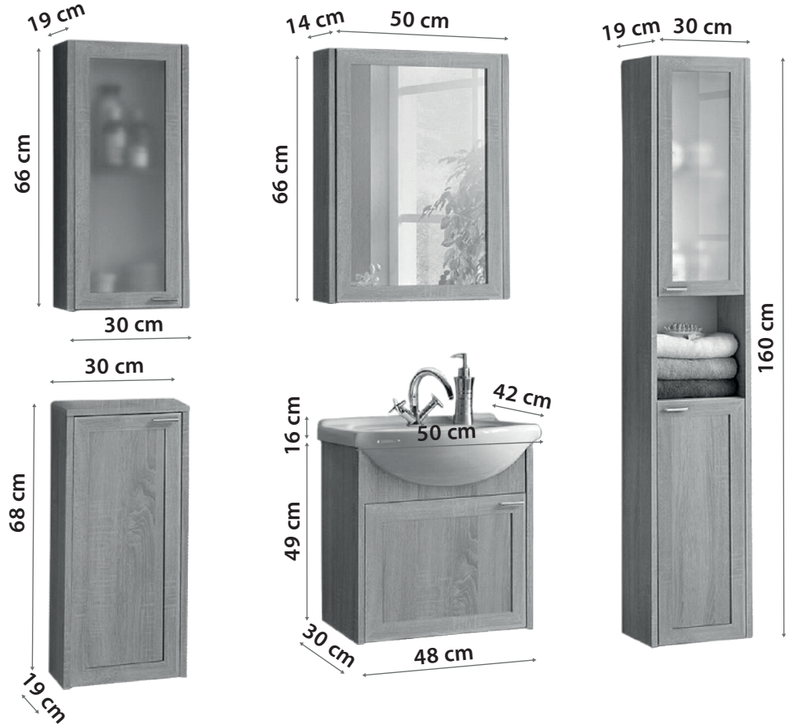

Farbe:

Weiß | Weiß Hochglanz | Eiche

GENART
BADEZIMMERSET

1x Waschbecken-Unterschrank:
(HxBxT) 85x60x45 cm

1x Waschbecken:
(HxBxT) 19x62x46 cm

1x Spiegelschrank:
(HxBxT) 70x60x20 cm

1x Hochschrank:
(HxBxT) 187x35x33 cm

1x Hängeschrank:
(HxBxT) 70x35x20 cm

1x Unterschrank:
(HxBxT) 86x35x33 cm

Design:	**Modern**
Front:	**MDF, hochglanz**
Korpus:	**Spanplatte, matt**
Griffe:	**Griffmulden**
Gestell:	**Stabile Beine**
Material:	**MDF, beschichtet | Spanplatte, laminiert**
Material von Waschbecken:	**Hochwertige Keramik**

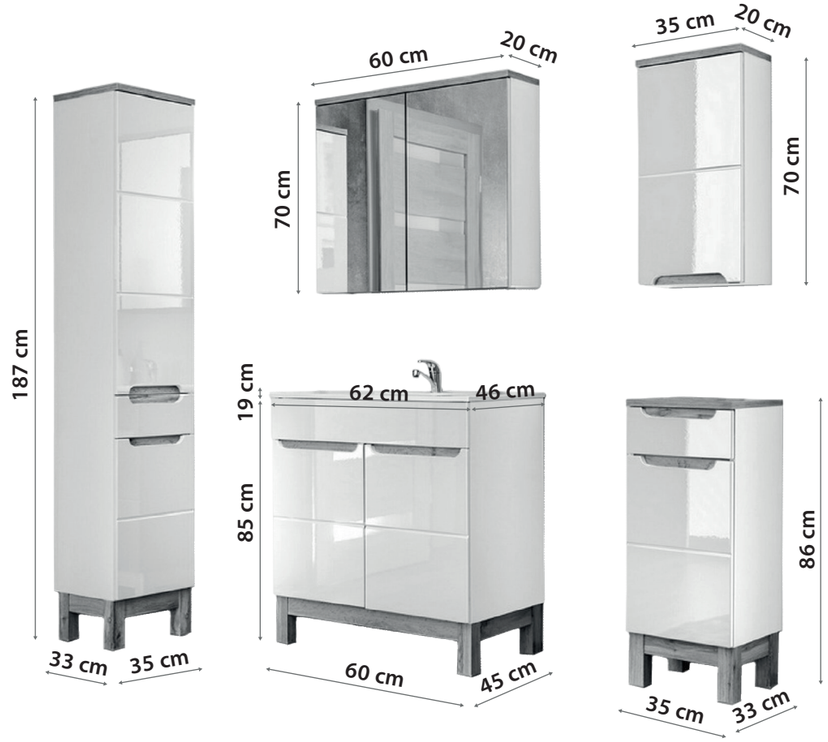

Eigenschaften: **Soft-Close-Funktion**

DOLORES
BADEZIMMERSET

1x Waschbecken-Unterschrank:
(HxBxT) 48x80x46 cm

1x Waschbecken:
(HxBxT) 19x80x47 cm

1x Spiegelschrank:
(HxBxT) 68x80x20 cm

1x Hochschrank:
(HxBxT) 160x35x25 cm

Design:	**Modern**
Fronten:	**Mattfronten**
Korpus & Front:	**Spanplatte, matt**
Griffe:	**Horizontal, Kunststoff**
LED-Beleuchtung:	**Weiß**
Material:	**Spanplatte, laminiert**
Material von Waschbecken:	**Hochwertige Keramik**

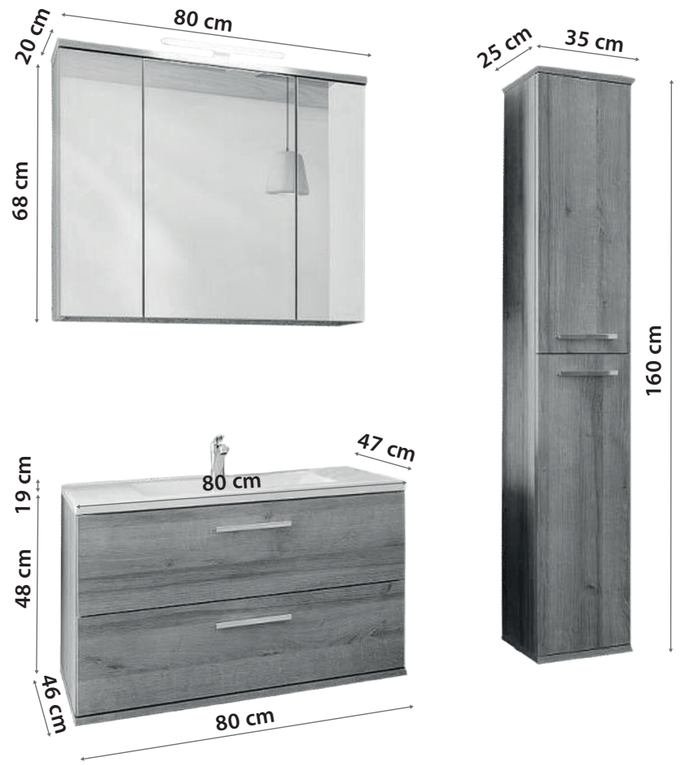

Farbe:

Riviera Eiche Optik

Eigenschaften: **Soft-Close-Funktion**

FastFurn Collection
www.fastfurncollection.de